Aqara

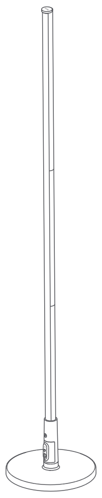

# Floor Lamp T1 DE

## Produktvorstellung

Die Aqara Stehleuchte T1 ist eine intelligente Stehleuchte, die für die Akzentuierung von Innenwänden und die Umgebungsbeleuchtung konzipiert ist. Mit ihrem minimalistischen, ästhetischen Design fügt sie sich perfekt in jeden Einrichtungsstil ein. Ausgestattet mit fortschrittlichen RGBCWIC LED-Perlen bietet sie nicht nur hochwertiges Alltagsweißlicht für Zusatzbeleuchtung, sondern auch fließende, dynamische Farben. Die T1 unterstützt präzise und sanfte Farbanpassungen, kühle und warme Farbtemperaturen sowie einstellbare Helligkeit für stimmungsvolle und dekorative Beleuchtung von Wohnzimmern, Schlafzimmern, Arbeitszimmern, Spielzimmern und Heimkinobereichen. Basierend auf den fortschrittlichen Dualprotokollen Zigbee und Thread lässt sie sich bei Kopplung mit einem Hub einfach in ein Smart Ecosystem integrieren, wodurch eine umfangreiche szenenbasierte Steuerung und eine komplette Heimautomatisierung ermöglicht und ein immersives Unterhaltungserlebnis freigeschaltet wird.

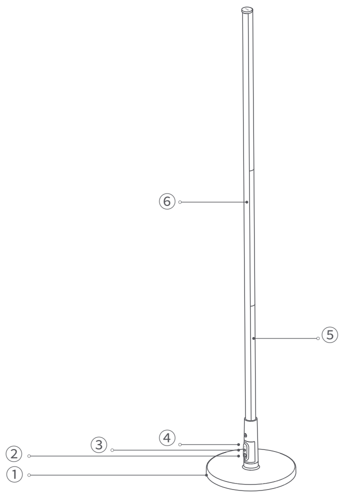

1. Sockel
2. Anschlussbuchse
3. Bedientaste
4. Mikrofonöffnung
5. Stange
6. LED-Leiste

## Warnhinweise

1. Das Gerät darf nicht in Wasser oder in einer feuergefährlichen, explosiven, hochtemperierten oder hochfeuchten Umgebung sowie an Orten mit direkter Sonneneinstrahlung installiert werden. Die Installationsumgebung muss ausreichend belüftet sein.
2. Verändern oder beschädigen Sie während des Zusammenbaus und der Nutzung nicht die Struktur der Stehleuchte. Schlagen oder stoßen Sie nicht mit schweren Gegenständen dagegen. Um Kurzschlüsse und Brandgefahr zu vermeiden, biegen, quetschen oder ziehen Sie die internen Kabel des Lampenmasts nicht übermäßig.
3. Während des Betriebs der Leuchte darf diese nicht mit Gegenständen umwickelt oder abgedeckt werden.
4. Vermeiden Sie den Kontakt der Leuchte mit sauren, alkalischen oder anderen aggressiven Chemikalien. Verwenden Sie zum Reinigen ein weiches, trockenes Tuch.
5. Dieses Produkt benötigt eine SELV-Stromversorgung von 24 VDC, 1A.
6. Das externe flexible Kabel dieses Produkts kann nicht ausgetauscht werden; ist das Kabel beschädigt, muss das gesamte Produkt entsorgt werden.
7. Die Lichtquelle dieses Produkts ist nicht austauschbar. Wenn die Lichtquelle das Ende ihrer Lebensdauer erreicht hat, muss das gesamte Produkt ersetzt werden.
8. Dieses Produkt dient ausschließlich der Verbesserung des Komforts im Haushalt sowie zur Statusbenachrichtigung. Bei Zuwiderhandlung der Produktanweisungen und dieser Warnung übernimmt der Hersteller keine Haftung für etwaige Risiken und Sachschäden.
9. Dieses Produkt ist nicht wasserdicht und ausschließlich für den Innenbereich vorgesehen; Kontakt mit Regen, Feuchtigkeit oder Außenbereichen kann zu Stromschlägen oder Brandgefahr führen.
10. Wartungsarbeiten an diesem Produkt dürfen nur vom Hersteller, dessen Servicepartner oder einer ähnlich qualifizierten Person durchgeführt werden.

## Montageanleitung

⚠ Warnung: Vor der Installation des Produkts muss die Stromversorgung unterbrochen werden, um Stromschläge zu vermeiden.

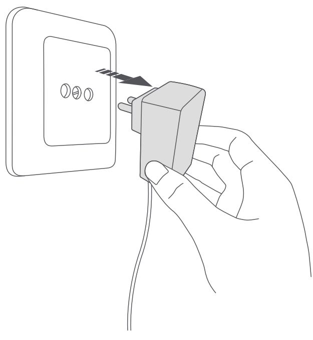

### 1. Überprüfung des Lieferumfangs:

Zählen Sie zunächst den Paketinhalt und bestätigen Sie, dass alle Teile vorhanden sind.

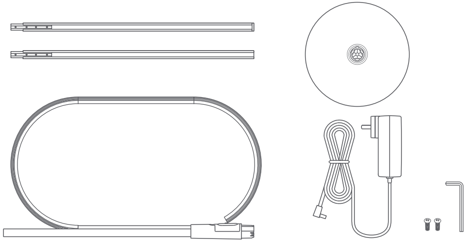

### 2. Montage des ersten Stangenabschnitts:

Stecken Sie die erste Stange mit dem Befestigungsstift in die Hauptstange, entfernen Sie die Schutzfolie und ziehen Sie die Schraube am Stift mit dem Werkzeug fest.

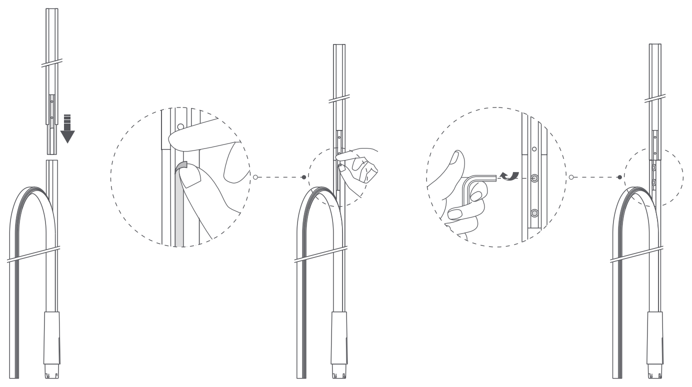

### 3. Zweiten Mastabschnitt montieren:

Wiederholen Sie diesen Schritt. Führen Sie den zweiten Mast mit dem Fixierstift in den montierten Mast ein, ziehen Sie den Aufkleber ab und ziehen Sie die Schraube fest.

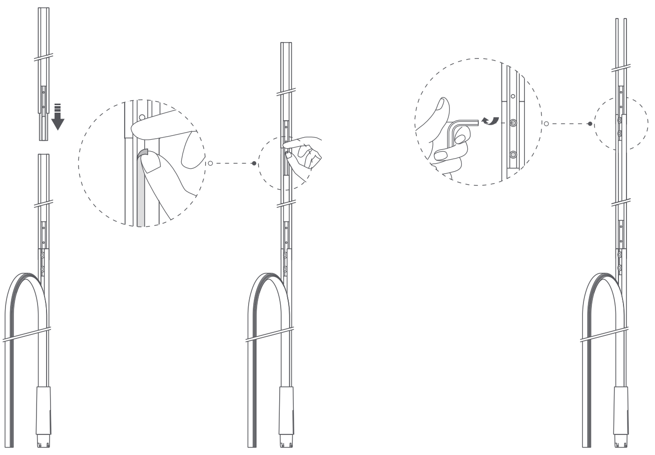

### 4. Oberkante des Streifens ausrichten:

Halten Sie die oberste Kante des LED-Streifens bündig mit der Oberkante des Rohrs und drücken Sie ihn in Position.

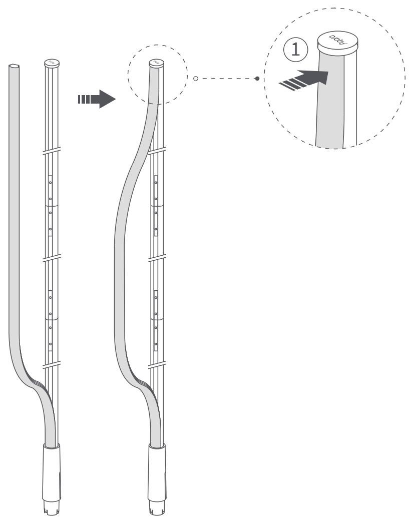

### 5. Streifen einsetzen:

Drücken Sie den Streifen gleichmäßig von der Mitte zu beiden Enden und pressen Sie ihn in das Aluminiumrohr. Hinweis: Nicht von unten nach oben eindrücken.

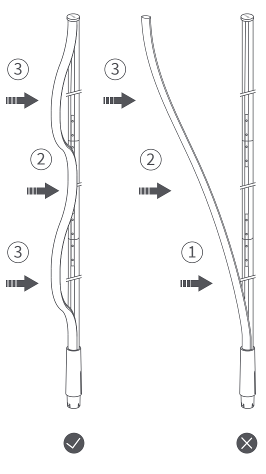

### 6. Sockel befestigen:

Richten Sie die Unterseite des montierten Masts mit dem Loch im Sockel aus, führen Sie ihn senkrecht ein und stellen Sie sicher, dass er fest installiert ist.

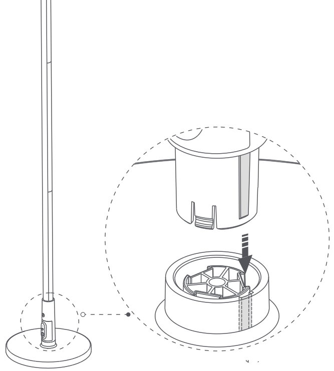

### 7. Einschalten:

Schließen Sie das Netzkabel an und schalten Sie den Strom ein, um Ihre Stehleuchte zu nutzen.

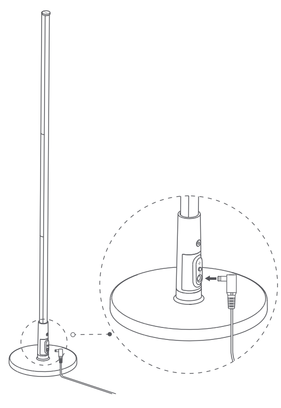

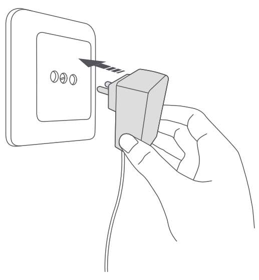

## Schnelleinrichtung

**Um das Gerät mit einem bestimmten Matter-Ökosystem (Thread-Modus) zu nutzen, werden ein Matter-Controller dieses Ökosystems und ein Thread-Border-Router benötigt:**

Halten Sie die Taste 5 Sekunden lang gedrückt, bis die Leuchte zweimal langsam blinkt. Dies zeigt an, dass sich das Gerät im Pairing-Modus befindet.

* Beim ersten Einschalten wechselt das Gerät automatisch in den Pairing-Modus.
Öffnen Sie die Ökosystem-App, die Matter unterstützt, scannen Sie den Matter-Code in der Anleitung oder auf dem Produkt, oder geben Sie den Setup-Code ein, um das Gerät zur App hinzuzufügen. Folgen Sie den Anweisungen der App, um die Einrichtung abzuschließen.

**Aqara Home App herunterladen**

Suchen Sie im App Store nach „Aqara Home“ oder scannen Sie den untenstehenden QR-Code, um die Aqara Home App herunterzuladen.

Aqara Home

## Gerät hinzufügen

**Mit Aqara Home koppeln:**

1. Fügen Sie den Hub gemäß der Bedienungsanleitung des Hubs der App hinzu;
2. Öffnen Sie die App und tippen Sie auf „+“ in der oberen rechten Ecke der Startseite, um zur Seite „Gerät hinzufügen“ zu gelangen;

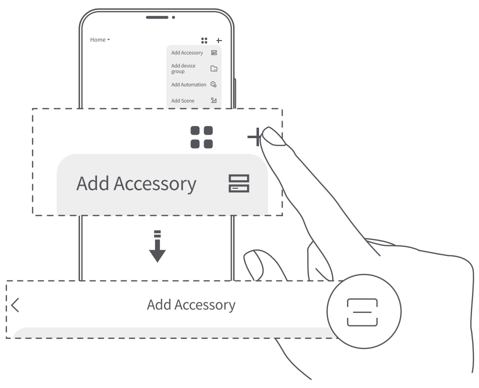

3. Suchen Sie dieses Gerät auf der Seite, wählen Sie es aus und folgen Sie den Anweisungen.

* Falls das Hinzufügen fehlschlägt, bringen Sie den Hub näher an dieses Produkt, schalten Sie es erneut ein oder setzen Sie das Netzwerk zurück und versuchen Sie es anschließend erneut.
* Stellen Sie während der Kopplung sicher, dass Ihr Telefon mit demselben WLAN-Netzwerk wie der Hub verbunden ist;
* Kommunikationsreichweitenprüfung: Drücken Sie die Steuertaste dreimal hintereinander. Ein Signalton des Hubs zeigt an, dass die Kommunikation zwischen Gerät und Hub wirksam ist.
* Sie können auch den QR-Code auf der letzten Seite dieser Anleitung scannen, um das Gerät mit der Aqara Home App zu verbinden.

**Tastenbedienung**

| Taste | Bedienung | Funktion |
|---|---|---|
| EIN/AUS-Taste | Einfacher Druck | Ein-/Aus-Steuerung |
| | Doppelklick | Szenen wechseln (kann in der App konfiguriert werden) |
| | Dreifachklick | Kommunikationsreichweite prüfen |
| | 5 Sekunden gedrückt halten | Netzwerk zurücksetzen |
| | 10 Mal schnell hintereinander drücken | Werkseinstellungen wiederherstellen |

**Protokoll wechseln**

Um das Protokoll zu wechseln, können Sie das Gerät entweder in der Aqara Home App entfernen oder die Taste 5 Sekunden lang gedrückt halten, um das Netzwerk zurückzusetzen, und anschließend den Kopplungsvorgang wiederholen. Tippen Sie auf dem Gerätekopplungsbildschirm auf „Protokoll wechseln“ und wählen Sie das gewünschte Protokoll aus. Folgen Sie den Anweisungen der App, um die Einrichtung abzuschließen.
Hinweis: Das Wechseln der Protokolle entspricht einer Werkseinstellung und löscht alle Einstellungen und Daten.

**Gerät zurücksetzen**

| Aktionen | Ergebnisse |
|---|---|
| Taste drücken und 5 Sekunden gedrückt halten | Zurücksetzen:<br>Löscht nur die Netzwerk-Kopplung, ohne andere Einstellungen oder Aufzeichnungen zu entfernen, mit Ausnahme der gespeicherten „Meine Szenen“, die gelöscht werden. |
| Drücken Sie die Taste 10-mal schnell hintereinander | Werksreset: Setzt das Gerät auf die ursprünglichen Einstellungen zurück und löscht alle Konfigurationen und Daten. |

**Produktspezifikationen**

| | |
|---|---|
| **Produktname** | Stehleuchte T1 |
| **Produktmodell** | LB-L18E / LB-L18D |
| **Stromversorgung (LED-Streifen)** | 24 V⎓ 1 A |
| **Nenneingangsleistung** | 24 W |
| **Produktabmessungen** | ⌀200 × 1420 mm |
| **Farbtemperatur** | 2000 K - 9000 K + RGB |
| **Drahtlose Verbindung** | Zigbee, Thread, Bluetooth |
| **Farbwiedergabeindex** | CRI 90 |
| **Betriebstemperatur** | -10°C bis 40°C |
| **Luftfeuchtigkeit im Betrieb** | 10-90% relative Luftfeuchte, nicht kondensierend |
| **Lieferumfang** | Aqara LED Stehleuchte T1 × 1, Netzteil × 1, Schraubendreher × 1, Ersatzschrauben × 2, Bedienungsanleitung × 1 |
| **Lichtstrom** | 1000 lm |

Hersteller: Lumi United Technology Co., Ltd.
Adresse: Room 801-804, Building 1, Chongwen Park, Nanshan iPark, No. 3370, Liuxian Avenue, Fuguang Community, Taoyuan Residential District, Nanshan District, Shenzhen, China.
E-Mail: support@aqara.com
Online-Kundenservice: www.aqara.com/support